Precision Dispenser 100

Product insert
Mode d'emploi
Foglio illustrativo
Gebrauchsinformation

HyCeram® Finest Color Components

LuxArt® Unique Color Accents

invicon chemical solutions

PRODUCT INSERT – DETAILS

Definition symbols

Symbols used in this document are defined as follows.

Symbol for risk of danger:
- risk to life
- risk of physical injury
- risk of minor personal injury

Symbol for risk of danger:
- risk of property damage
- risk of environmental contamination

Symbol for useful tip or information

▶ Symbol for action required

Intended use

Use of this equipment in ways other than those described in this User Guide may result in injury to persons or damage to property. Use this equipment only as described in this User Guide.

invicon cannot be responsible for injuries or damages resulting from unintended applications of its equipment. Unintended uses may result from taking the following actions:
- Making changes to equipment that has not been recommended in the User Guide
- Using incompatible or damaged replacement parts
- Using unapproved accessories or auxiliary equipment

PRODUCT INSERT – CONTENTS

1. Safety
    - 1.1 Safety Precautions 4
2. Unit
    - 2.1 Symbol Definitions 5
    - 2.2 Specifications 5
    - 2.3 Features 6
    - 2.4 Connecting the Unit 6
3. Setup Instructions
    - 3.1 Dispense Cycle Setting 7
    - 3.2 Program Selection 7
    - 3.3 Time Setting 7
    - 3.4 Cycle Counter 7
4. Operational Diagram 8
5. Troubleshooting 9
6. Maintenance
    - 6.1 Spare Parts and Accessories 10
    - 6.2 Warranty 10
7. I/O Configuration and End of Cycle Switch 11

1. SAFETY

1.1 Safety Precautions

- Do not operate this unit in excess of maximum ratings/settings
- Always wear appropriate personal protective clothing or apparel
- Use only the following power adaptor models: PSA15R-240P(ZJ) or PW118RA2403B01, PW118RA2403H01, PW118RA2403M01, PW118RA2403G01
- Care must be taken to prevent the ingress of corrosive or flammable fluid back into the unit. If corrosive or flammable fluids are used, an inline filter (881-000-000) must be installed on the dispenser to help prevent the fluids from being sucked back into the unit
- The fluid being dispensed may be toxic and/or hazardous. Refer to Material Safety Data Sheet for proper handling and safety precautions
- If a piston is not used with the barrel, an inline filter (881-000-000) must be installed on the receiver head to help prevent fluids from being sucked back into the unit. Also do not overfill the barrel and to lay the barrel on its side
- Do not smoke or use open flame when flammable materials are being dispensed
- This equipment is for indoor use only

2. UNIT

2.1 Symbol Definition

Symbol	Definition
	Power On / Off
	Cycle Mode
	Timer
	Vacuum
	Pressure

2.2 Specifications

Size	152mm X 165mm X 178mm (6" X 6.5" X 7.0")
Weight	200 = 1.5 kg (3.3lbs); 100 = 1.2 kg (2.6lbs)
Input Voltage	24VDC
Rated Power	10W
Air Input	100 psi (6.9 bars) max.
Pollution Degree	II
Installation Category	I
Indoor Use	Altitude up to 2.000 m (6,562ft)
Operating Temperature	0˚C to 50˚C (32˚F to 122˚F)
Storage Temperature	-10˚C to 60˚C (14˚F to 140˚F)
Max. Relative Humidity	80% for temperature up to 31˚C (87.8˚F), Decreasing linearly to 50% relative humility at 40˚C (104˚F)
Air Output	100/200 = 0-100 psi (0-6.9 bars), DX215/DX-315 = 0-15 psi (0-1.03 bars)
Vacuum	406mm (16") of Hg
Timer	0.008 - 99.999 seconds
Cycle Mode	Continue, Interrupt, Purge
Timing Repeat Tolerance	+/- 0.001%
Cycle Rate	200 = 1,200 cycles/min.; 100 = 600 cycles/min
LCD	16 X 2 display segments

2. UNIT

2.3 Features

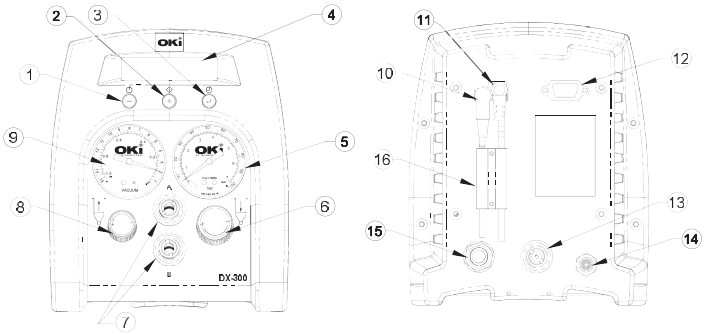

Items	Description
1	Power Button
2	Mode Button
3	Set up / Save Button
4	Display
5	Air Pressure Gauge
6	Air Pressure Regulator
7	Pulsed Air Outlet
8	Vacuum Control
9	Vacuum Gauge
10	Foot Switsch Receptacle
11	Power Receptacle
12	I/O Connection
13	Accessory Air Outlet
14	Exhaust Port
15	Air Inlet
16	Cord Lock

2.4 CONNECTING THE UNIT

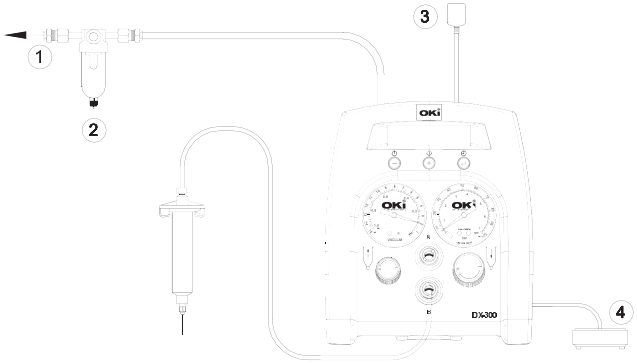

Items	Description
1	To Air Source
2	Air Filter
3	Power Adapter
4	Foot Switch

3. SETUP INSTRUCTIONS

3.1 Manual/Purge Dispense Cycle Setting

- 1: Turn on the unit by pressing the Power button (1).
- 2: Press the Mode button (2) until "PURGE" appears on the Display.
- 3: Turn up the air pressure by rotating the Air pressure regulator knob (6) until the desired pressure is indicated on the Air pressure gauge (5).
- 4: After filling the barrel or using pre-packaged adhesive, attach syringe to receiver head assembly. Make certain that the syringe locks into place.
- 5: Connect the plug end of the receiver head assembly to one of the air dispense outlet (7).
- 6: If vacuum "suck back" is needed, rotate the Vacuum regulator (8) counter clockwise until the desired vacuum pressure is indicated on the Vacuum gauge (9).
- 7: Press and hold the Footswitch to activate dispensed cycle. (The Manual/Purge Mode is now activated)

3.2 Program Selection

- 1: Press modul button (2) and select operating modus „CONTINUE" (continued process) or „INTERRUPT" (step-by-step process)
- 2: Press button „SET"(3) to define operating program numbers relevant.
- 3: The buttons (+) and (-) allow to select the operating program desired.
- 4: Press „SET" (3) to finish program selection.

3.3 Time Setting

- 1: Press and hold the Set button (3) for two seconds to enter set up screen. The last digit of the dispense time will be highlighted.
- 2: Press the Set button (3) to move the cursor to the next position.
- 3: Press the (+) and (-) button to set the time
- 4: Press and hold the Set button (3) for two seconds to save the data.
- 5: Depress Foot switch to activate timed dispensed cycle.

3.4 Cycle Counter

The cycle counter records the numbers of automatic dispense cycle being activated. Up to 65,535 cycles can be recorded. This number is shown at the lower right hand corner of the LCD. To reset the counter, press and hold the Set button (3) for two seconds to enter the set mode. Then press and hold the Set button (3) for four seconds to reset the counter.

4. OPERATION DIAGRAM

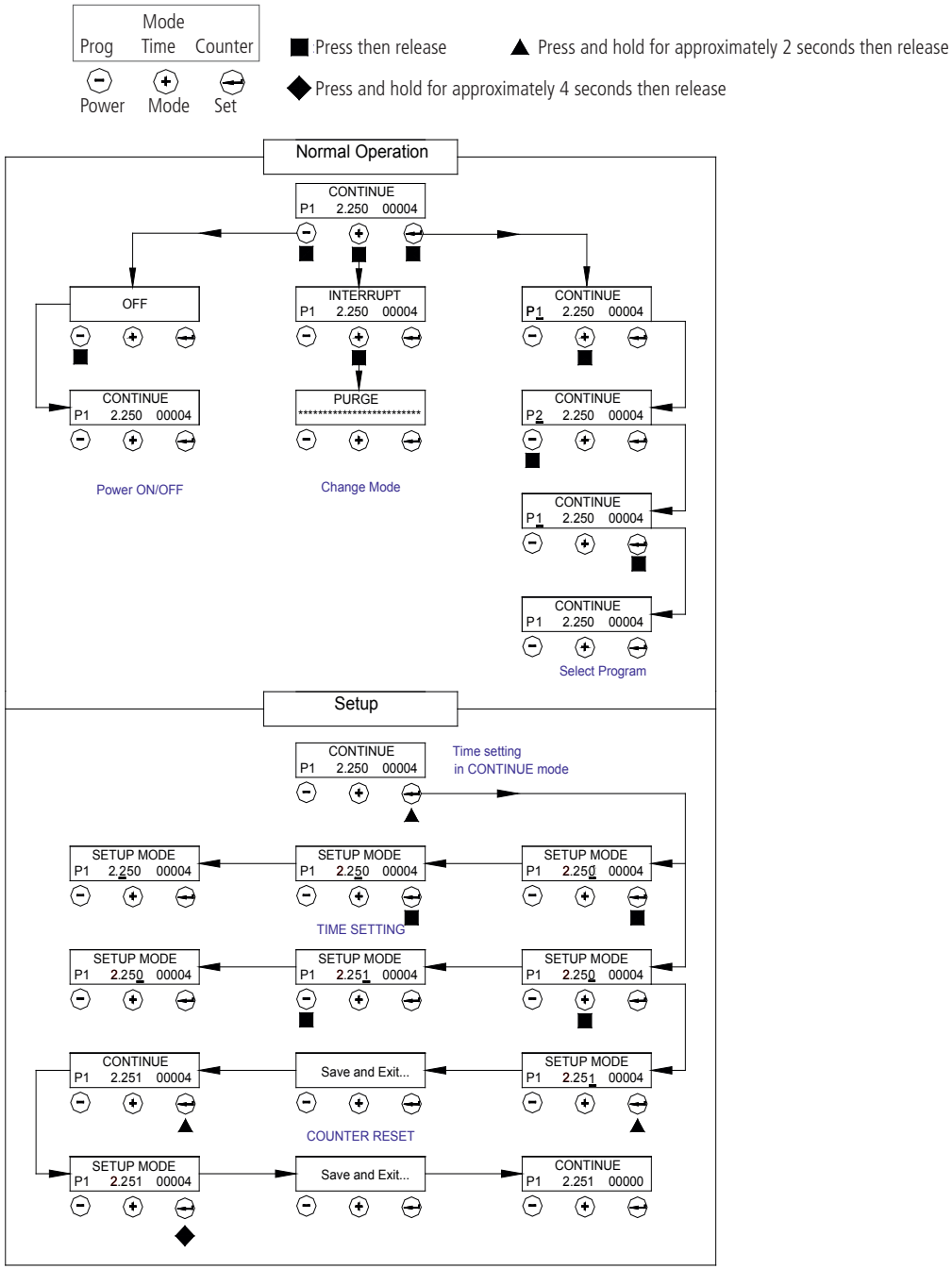

5. TROUBLESHOOTING

Problem	Possible cause	Correction
▪ LCD does not light	▪ No power input	▪ Check power cord connections ▪ Turn on power
▪ System will not actuate	▪ Foot switch not plugged in or improperly plugged in	▪ Check foot switch connection
	▪ Defective foot switch	▪ Foot switch needs to be repaired or replaced
	▪ Broken wire or loose connection inside unit	▪ Unplug power cord and disconnect air supply. Remove cover and check for broken wires or loose connections
	▪ Defective solenoid	▪ Replace solenoid
	▪ Defective PC board	▪ Replace PC board
▪ System will not pressurize	▪ Insufficient air pressure	▪ Increase air supply pressure
	▪ Air hoses not plugged in	▪ Check connection
	▪ Regulator defective	▪ Replace regulator
▪ System will not pull vacuum	▪ Vacuum setting is too low	▪ Increase vacuum setting
	▪ Defective solenoid	▪ Replace solenoid valve
	▪ Defective vacuum venturi	▪ Replace venturi
	▪ Defective vacuum needle valve	▪ Replace needle valve
▪ Inconsistent dispensing	▪ Air bubbles in adhesive	▪ Reduce vacuum setting
	▪ Dispense time is too low	▪ Increase dispensing time
	▪ Dispense needle started to clog	▪ Replace needle

6. MAINTENANCE

The dispenser is designed and built to be relatively maintenance free. To assure trouble free operation, the following recommendations should be followed:

- Make certain air supply is clean and dry.
- Avoid turning barrels upside down or laying barrel so that material may run through air line to internal components.
- Avoid connecting the unit to excessive moisture or solvent saturation.
- Avoid connecting air supply exceeding 100 psi (6.9 bars) for the 200/200 and 15 psi (1.03 bars) for the 200/100 .
- Use only Amyl Alcohol to clean outside surface of the main housing.
- Use only soft cloth to clean the LCD.

6.1 Spare parts and accessories

For 100 spare parts and accessories information, please visit the 100 User Guide webpage at www.okinternationals.com

6.2 Limited warranty

Invicon warrants this product to the original purchaser for a period of one (1) year from date of purchase to be free from material and workmanship defects but not normal wear-and-tear, abuse and faulty installation. Defective product or subassembly and components under warranty will be repaired or replaced (at OK International's option) free of charge. Customer with defective product under warranty must contact the nearest Invicon office or distributor to secure a return authorization prior to shipping the product to the assigned Invicon authorized service center. For nearest Invicon office or distributor contact information, please visit www.invicon.at. Invicon reserves the right to make engineering product changes without notice.

7. I/O CONFIGURATION AND END OF CYCLE SWITCH

For DX3xx/2xx I/O Configuration and End of Cycle Switch information, please visit the 200/100 User Guide webpage at www.okinternationals.com

Signification des symboles

Les symboles utilisés dans ce document ont la signification suivante :

Symbole de danger :
- Danger de mort
- Risque de dommage corporel
- Risque de légers dommages corporels

Symbole de danger :
- Risque de dommages matériels
- Risque de contamination environnementale

Symbole indiquant la présence d'indications utiles ou d'informations

▶ Symbole indiquant une action à effectuer

Utilisation conforme

Utiliser cet équipement d'une façon différente de celle décrite dans ce Guide de l'utilisateur peut entraîner des blessures corporelles ou endommager les biens. Cet équipement doit être utilisé uniquement de la façon décrite dans ce Guide de l'utilisateur.

Invicon ne saurait être tenu responsable des blessures ou dommages résultant d'applications non prévues de son équipement. Les mesures suivantes peuvent entraîner des utilisations non prévues :
- Effectuer sur l'équipement des changements qui n'ont pas été recommandés dans le Guide de l'utilisateur
- Utiliser des pièces de rechange endommagées ou non compatibles
- Utiliser des accessoires ou un équipement auxiliaire non approuvés

MODE D'EMPLOI – CONTENU

1. Sécurité
    - 1.1 Précautions de sécurité 14
2. L'unité
    - 2.1 Définition des symboles 15
    - 2.2 Spécifications 15
    - 2.3 Dispositifs 16
    - 2.4 Raccordement de l'unité 16
3. Instructions de réglage
    - 3.1 Réglage du cycle de dosage 17
    - 3.2 Sélection du programme 17
    - 3.3 Réglage du temps 17
    - 3.4 Compteur de cycle 17
4. Diagramme de fonctionnement 18
5. Dépannage 19
6. Maintenance
    - 6.1 Pièces détachées et accessoires 20
    - 6.2 Garantie 20
7. Configuration des E/S et commutateur de fin de cycle 21

1. SÉCURITÉ

1.1 Précautions de sécurité

- N'utilisez pas cet appareil au-delà des caractéristiques maximales prévues
- Portez toujours un vêtement ou un équipement de protection approprié
- Utilisez exclusivement les modèles d'alimentation suivants : PSA15R-240P(ZJ) ou PW118RA2403B01, PW118RA2403H01, PW118RA2403M01, PW118RA2403G01
- Veillez à éviter toute pénétration de liquide corrosif ou inflammable dans l'appareil. En cas d'utilisation de liquide corrosif ou inflammable, un filtre (881-000-000) doit être installé sur le doseur pour contribuer à éviter la réaspiration du fluide dans l'appareil.
- Le fluide dosé peut être toxique et/ou dangereux. Reportez-vous à la Fiche Technique de Sécurité des produits pour prendre connaissance des manipulations appropriées et des précautions de sécurité.
- Si vous n'utilisez pas de piston avec la seringue, vous devez installer un filtre (881-000-000) sur l'adaptateur de seringue pour éviter la réaspiration du fluide dans l'appareil. Ne remplissez pas trop la seringue et ne la couchez pas sur son côté
- Ne fumez pas et n'utilisez pas de flamme nue lors du dosage de produits inflammables
- Cet équipement est uniquement prévu pour l'utilisation à l'intérieur

2. L'UNITÉ

2.1 Définition des symboles

Symbole	Définition
	Marche/arrêt
	Mode de cycle
	Temporisateur
	Vide
	Pression

2.2 Spécifications

Dimensions	152mm x 165mm x 178mm (6" x 6.5" x 7.0")
Poids	200 = 1.5 kg (3.3lbs); 100 = 1.2 kg (2.6lbs)
Tension d'alimentation	24VDC
Puissance absorbée	10W
Alimentation en air comprimé	100 psi (6.9 bars) max.
Classe de pollution	II
Catégorie d'installation	I
Utilisation à l'intérieur	Altitude jusqu'à 2.000 m (6,562ft)
Température d'utilisation	0˚C à 50˚C (32˚F à 122˚F)
Température de stockage	-10˚C à 60˚C (14˚F à 140˚F)
Humidité relative maximale	80% pour des températures jusqu'à 31˚C (87.8˚F) avec décroissance linéaire à 50% d'humidité relative à 40˚C (104˚F)
Sortie d'air	100/200 = 0-100 psi (0-6.9 bars), DX215/DX-315 = 0-15 psi (0-1.03 bars)
Vide	406mm (16") de Hg
Temporisateur	0.008 - 99.999 seconds
Modes de marche	Continu, Interruption, Purge
Tolérance de répétition de temps	+/- 0.001%
Cadence	200 = 1,200 cycles/min.; 100 = 600 cycles/min
LCD	16 x 2 segments

2. L'UNITÉ

2.3 Fonctionnalités

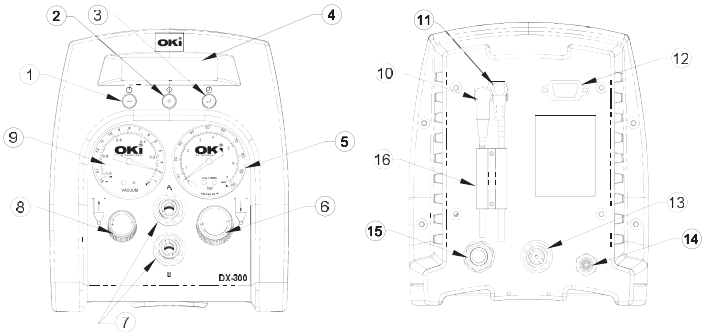

Èlément	Description
1	Bouton Marche
2	Bouton Mode
3	Bouton Réglage / Sauvegarde
4	Ècran
5	Manomètre
6	Régulateur de repression d'air
7	Sortie d'air pulsé
8	Commande de vide
9	Vacuomètre
10	Connecteur de pédale
11	Connecteur d'alimentation
12	Raccordements E/S
13	Sortie d'air pour accessoires
14	Sortie d'échappement
15	Entrée d'air
16	Arrêtoir de câble

2.4 Branchement de l'appareil

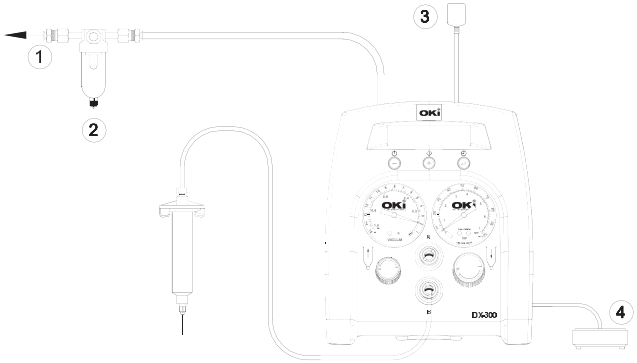

Èlément	Description
1	Vers l'alimentation en air
2	Filtre à air
3	Adaptateur secteur
4	Pédale

3. INSTRUCTIONS DE RÉGLAGE

3.1 Réglage du cycle de dosage Manuel/Purge

- 1: Mettez l'appareil sous tension en appuyant sur le bouton Marche/arrêt (1).
- 2: Appuyer sur le bouton Mode (2) jusqu'à ce que «PURGE» apparaisse sur l'afficheur.
- 3: Augmentez la pression d'air en tournant le bouton du régulateur (6) d'air jusqu'à ce que le manomètre (5) indique la pression souhaitée.
- 4: Après avoir rempli le corps de la seringue ou utilisé un adhésif pré-dosé, fixez la seringue sur le support de fixation de la tête. Vérifiez que la seringue est bien verrouillée en place.
- 5: Raccordez l'extrémité du support de fixation de la tête à l'un des orifices de dosage d'air (7).
- 6: Si une «réaspiration» sous vide est nécessaire, tournez le bouton du régulateur de vide (8) dans le sens inverse des aiguilles d'une montre jusqu'à ce que la pression de vide souhaitée soit indiquée sur le vacuomètre (9).
- 7: Appuyez sur la pédale et maintenez-la appuyée pour activer le cycle de dosage. (Le mode Manuel/Purge est activé).

3.2 Sélection du programme

- 1: Appuyez sur le bouton Mode (2) pour sélectionner le mode «CONTINUE» ou «INTERRUPT».
- 2: Appuyez sur le bouton Réglage (3) pour allumer la sélection du numéro de programme.
- 3: Appuyez sur les boutons (+) et (-) pour sélectionner le programme souhaité.
- 4: Appuyez sur le bouton Réglage (3) pour quitter.

3.3 Réglage du temps

- 1: Appuyez et maintenez le bouton Réglage (3) pendant 2 secondes pour accéder à l'écran de réglage. Le dernier chiffre du temps de dosage est mis en surbrillance.
- 2: Appuyez sur le bouton Réglage (3) pour déplacer le curseur à la position suivante.
- 3: Appuyez sur les boutons (+) et (-) pour régler le temps.
- 4: Appuyer et maintenez le bouton Réglage (3) pendant 2 secondes pour enregistrer le réglage.
- 5: Appuyez sur la pédale de commande pour déclencher le cycle de dosage temporisé.

3.4 Compteur de cycle

Le compteur de cycle enregistre le nombre de cycles de dosage automatique effectués. Il peut enregistrer jusqu'à 65.535 cycles. Ce nombre est affiché dans le coin inférieur droit de l'afficheur LCD. Pour réinitialiser le compteur, appuyez et maintenez le bouton Réglage (3) pendant 2 secondes pour accéder au mode de réglage. Appuyez ensuite et maintenez le bouton Réglage (3) pendant quatre secondes pour réinitialiser le compteur.

4. DIAGRAMM DE FONCTIONNEMENT

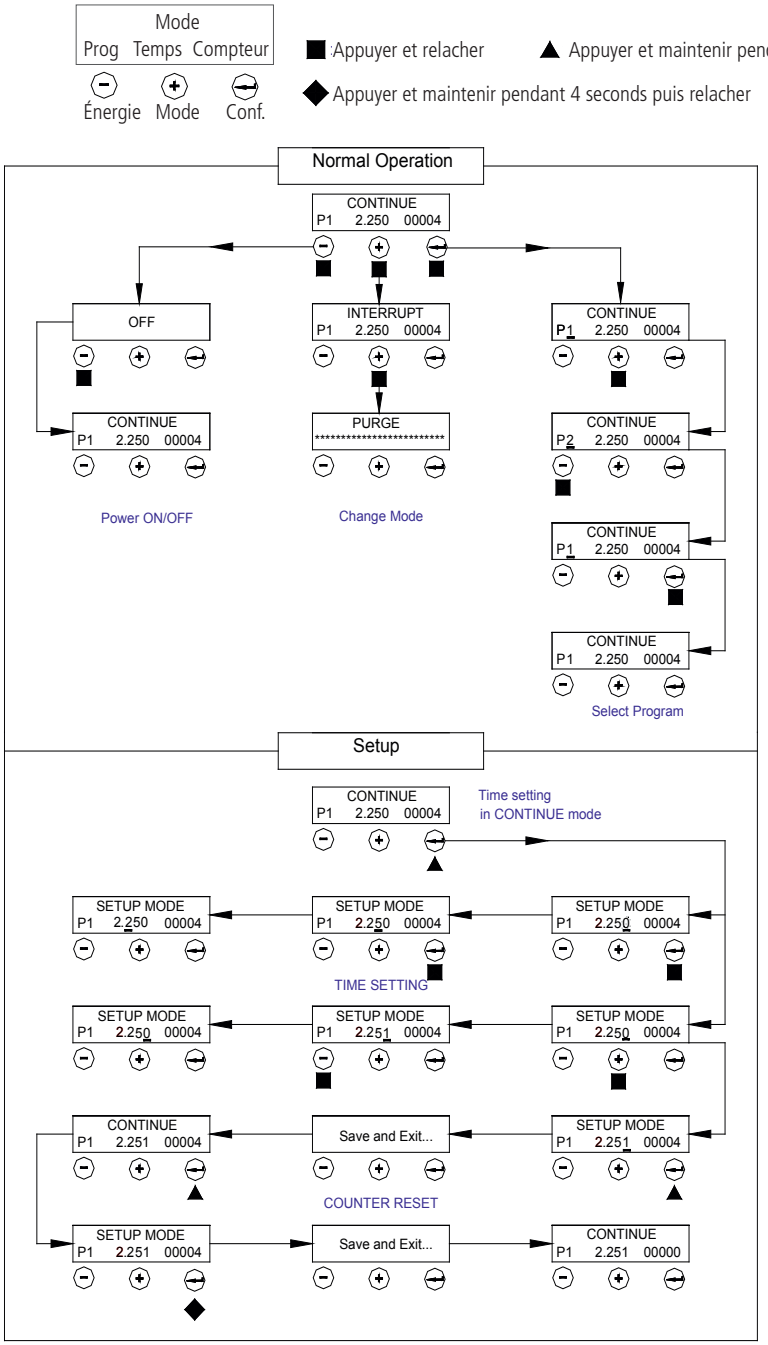

- Normal Operation = Utilisation normale
- Continue = Continu
- OFF = Arreter
- INTERRUPT = Interrompu
- PURGE = Purger
- Power ON/OFF = Mache/Arret
- Change Mode = Changement de mode
- Select Program = Selection de programme

- Setup (Set.) = Configuration
- Time setting in CONTINUE mode = Reglage du temps en mode CONTINU
- SETUP MODE = Mode Configurtation
- TIME SETTINGS = Reglage temps
- SAVE and EXIT = Enregistrer et Quitter
- COUNTER RESET = Reinitialiser le Compteur

5. DÉPANNAGE

Probleme	Cause possible	Correction
▪ L'affichage LCD ne s'allume pas	▪ Pas d'alimentation	▪ Vérifier le câble d'alimentation ▪ Allumer l'appareil
▪ Le système ne dose pas	▪ Pédale pas branchée ou mal branchée	▪ Vérifier le branchement de la pédale
	▪ Pédale défectueuse	▪ Réparer ou remplacer la pédale
	▪ Conducteur coupé ou connexion desserrée dans l'appareil	▪ Débrancher le cordon d'alimentation et l' air comprimé. Retirer le capot et vérifier si les conducteurs sont coupés ou des connexions desserrées
	▪ Bobine défectueuse	▪ Remplacer la bobine
	▪ Circuit imprimé défectueux	▪ Remplacer le circuit imprimé
▪ Le système n'est pas sous pression	▪ Pression d'air insuffisante	▪ Augmenter la pression d'air
	▪ Tuyau d'air non branché	▪ Contrôler le raccordement
	▪ Régulateur défectueux	▪ Remplacer le régulateur
▪ Le système ne réaspire pas	▪ Réglage de dépression trop faible	▪ Augmenter le réglage de dépression
	▪ Bobine défectueuse	▪ Remplacer l'électrovanne
	▪ Venturi de dépression défectueux	▪ Remplacer le venturi
	▪ Valve de dépression défectueuse	▪ Remplacer la valve
▪ Dosage erratique	▪ Bulles d'air dans l'adhésif	▪ Réduire le réglage de dépression
	▪ Temps de dosage trop faible	▪ Augmenter le temps de dosage
	▪ Aiguille de dosage presque bouchée	▪ Remplacer l'aiguille

6. MAINTENANCE

Le doseur est conçu et construit pour être presque sans entretien. Pour assurer un fonctionnement sans défaut, nous vous recommandons de suivre les instructions suivantes :

- Assurez-vous que l'air d'alimentation est propre et sec.
- Évitez de retourner ou de coucher le corps de la seringue, pour que le produit ne s'écoule pas à travers la ligne d'alimentation en air, vers les composants internes.
- Évitez de soumettre l'appareil à une humidité ou une saturation de solvant excessive.
- Ne raccordez pas d'alimentation en air comprimé à une pression supérieure à 100 psi (6,9 bars) pour le 200/200 et 15 psi (1,03 bars) pour le 200/100 .
- Utilisez exclusivement de l'alcool amylique pour nettoyer la surface extérieure du boîtier principal.
- Utilisez exclusivement un chiffon doux pour nettoyer l'afficheur LCD.

6.1 Pièces détachées et accessoires

Pour obtenir des informations concernant les pièces détachées et les accessoires des doseurs 100 , veuillez consulter la page d'accueil du Guide de l'utilisateur 200/100 à l'adresse www.okinternationals.com

6.2 Garantie

Invicon garantit ce produit à l'acheteur original pour une période d'un (1) an à partir de la date d'achat contre les défauts de matière et de fabrication, mais pas contre les dommages liés à une usure normale, une utilisation abusive ou une installation erronée. Les produits ou sous-ensembles et composants défectueux sous garantie seront réparés ou remplacés gratuitement (au choix de OK International). Un client qui dispose d'un produit défectueux sous garantie doit prendre contact avec le bureau ou le distributeur Invicon le plus proche pour obtenir une autorisation de retour avant d'envoyer le produit au centre d'après-vente autorisé désigné par OK International. Pour obtenir des informations sur le bureau où le distributeur Invicon le plus proche, veuillez vous connecter à l'adresse www.invicon.at. Invicon se réserve de procéder sans préavis à toute modification du produit.

7. CONFIGURATION DES E/S ET COMMUTATEUR DE FIN DE CYCLE

Pour obtenir des informations concernant la configuration des E/S et l'interrupteur de fin de cycle des doseurs 200/100 , veuillez consulter la page d'accueil du Guide de l'utilisateur 200/100 à l'adresse www.okinternationals.com.

FOGLIO ILLUSTRATIVO – AVVERTENZE

Simboli utilizzati

Di seguito sono delucidati i simboli utilizzati nel testo.

Simbolo di un pericolo:
- pericolo di morte diretto
- pericolo di gravi danni a persone
- pericolo di lievi danni a persone

Simbolo di un pericolo:
- pericolo di danni materiali
- pericolo di danni all'ambiente

Simbolo di un'indicazione utile e informazioni

▶ Simbolo di un'azione necessaria

Uso conforme

Qualora il presente dispositivo venisse utilizzato per scopi diversi rispetto a quelli descritti nel presente manuale utente, ciò può provocare danni a persone e cose. Utilizzare il dispositivo esclusivamente secondo la guida.

invicon chemical solutions GmbH non è responsabile per danni a persone o cose riconducibili ad un utilizzo del dispositivo
non conforme allo scopo. L'utilizzo non conforme comprende:

- modifiche ai dispositivi e ai materiali non esplicitamente consigliate nel manuale utente
- impiego di parti di ricambio non compatibili o danneggiate
- utilizzo di accessori o dispositivi ausiliari non consentiti

FOGLIO ILLUSTRATIVO – CONTENUTO

Italiano - Indice

1. Avvertenze di sicurezza 24

1.1 Uso conforme 24

2. Dispositivo 25

2.1 Delucidazione dei simboli 25

2.2 Specifiche 25

2.3 Componenti principali 26

2.4 Collegamento del dispositivo 26

3. Guida al setup 27

3.1 Impostazione del ciclo di dosaggio 27

3.2 Selezione programma 27

3.3 Impostazione dell'intervallo 27

3.4 Contatore cicli 27

4. Diagramma di flusso 28

5. Correzione degli errori 29

6. Manutenzione 30

6.1 Parti di ricambio e accessori 30

6.2 Garanzia 30

7. I/O Configurazione e interruttore per la conclusione del ciclo 31

1. AVVERTENZE DI SICUREZZA

1.1 Uso conforme

• Azionare il dispositivo esclusivamente alle Potenze nominali/impostazioni massime consentite.

• Indossare sempre abbigliamento protettivo adeguato.

• Utilizzare esclusivamente i seguenti tipi di adattatore:
PSA15R-240P(ZJ) o PW118RA2403B01,
PW118RA2403H01, PW118RA2403M01,
PW118RA2403G01;

• Accertarsi che le sostanze corrosive o infiammabili non rifluiscano nel dispositivo. Se si utilizzano sostanze corrosive o infiammabili, è necessario installare un filtro Inline (881-000-000) sul sistema di dosaggio, affinché le sostanze non vengano riaspirate nel dispositivo.

• La sostanza dosata può essere velenosa e/o pericolosa. Ulteriori dettagli sull'utilizzo Regolamentare e le misure di sicurezza sono riportate nella scheda dati di sicurezza.

• Se non viene utilizzata alcun tappo con la cartuccia, è necessario montare un filtro Inline al tubo flessibile dell'adattatore della cartuccia (881-000-000), affinché le sostanze non vengano riaspirate nel dispositivo di dosaggio. La cartuccia non deve essere riempita eccessivamente o posata di lato.

• È vietato fumare e avvicinare fiamme libere durante il disaggio di sostanze infiammabili.

• Il presente dispositivo è indicato esclusivamente all'uso in ambienti chiusi.

2. DISPOSITIVO

2.1 Delucidazione dei simboli

Simbolo	Descrizione
	On/Off
	Esercizio in cicli
	Timer
	Vuoto
	Aria compressa

2.2 Specifiche

Dimensioni	152 mm x 165 mm x 178 mm (6″ x 6.5″ x 7.0″)
Peso	200 = 1.5 kg (3.3lbs); 100 = 1.2 kg (2.6lbs)
Tensione di ingresso	24VDC
Potenza nominale	10W
Ingresso di aria compressa	100 psi (6.9 bar) max.
Grado di impurità	II
Categoria di installazione	I
Impiego negli ambienti chiusi	Altezza di collocazione fino a 2.000 m (6,562ft)
Temperatura di esercizio	0°C bis 50°C (32°F bis 122°F)
Temperatura di stoccaggio	-10°C bis 60°C (14°F bis 140°F)
Umidità max. relativa	80% per temperature fino a bis 31°C (87.8°F), in diminuzione lineare fino al 50% a 40°C (104°F)
Uscita di aria compressa	100/200 = 0-100 psi (0-6.9 bar), DX215/DX-315 = 0-15 psi (0-1.03 bar)
Vuoto	406 mm (16″) Hg
Timer	0.008 - 99.999 secondi
Esercizio in cicli	continuo, esercizio passo-passo, pulizia
Tolleranza di ripetizione	+/- 0.001%
Velocità dei cicli	200 = 1,200 cicli/minuto; 100 = 600 cicli/minuto
LCD	16 x 2 segmenti display

2. DISPOSITIVO

2.3 Componenti principali

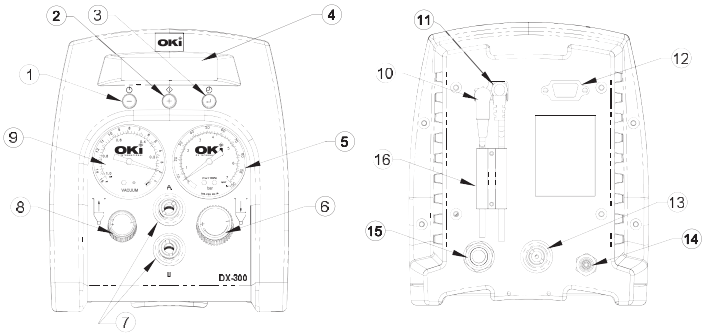

Posizione	Descrizione
1	Pulsante On/Off
2	Pulsante modalità
3	Pulsante Setup/Salvataggio
4	Display
5	Contatore di aria compressa
6	Regolatore di aria compressa
7	Uscita dell'aria pulsata
8	Impostazione vuoto
9	Contatore del vuoto
10	Boccola dell'interruttore a pedale
11	Boccola di rete
12	Attacco I/O
13	Uscita di aria compressa supplementare
14	Apertura aria di scarico
15	Ingresso di aria compressa
16	Fusibile del cavo

2.4 Collegamento del dispositivo

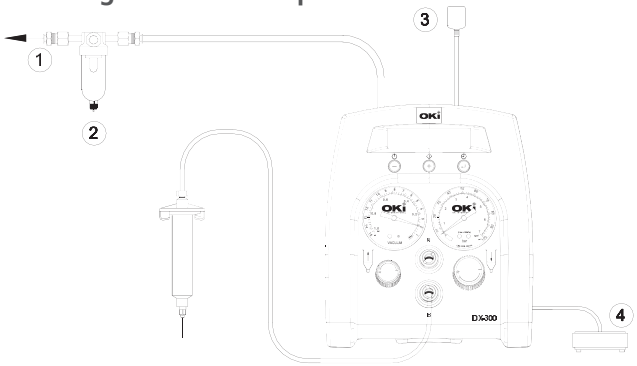

Posizione	Descrizione
1	per l'approvvigionamento di aria
2	Filtro dell'aria
3	Adattatore di rete
4	Interruttore a pedale

3. GUIDA AL SETUP

3.1 Impostazione del ciclo di dosaggio manuale/ "Purge"

- 1: Accendere il dispositivo mediante l'interruttore On/Off (1).
- 2: Premere il pulsante modalità (2) finché sul display compare "Purge".
- 3: Aumentare l'approvvigionamento di aria compressa ruotando il regolatore di aria compressa (6) finché viene indicata la pressione desiderata sul contatore di aria compressa (5).
- 4: Riempire la cartuccia o utilizzare la sostanza preconfezionata e applicare la cartuccia all' adattatore della cartuccia. Accertarsi che la cartuccia si chiuda con uno scatto.
- 5: Collegare la spina dell'adattatore della cartuccia ad una delle uscite di dosaggio (7).
- 6: Per riaspirare la sostanza, ruotare il regolatore di vuoto (8) verso sinistra finché viene indicato il vuoto di ritenuta desiderato sul contatore del vuoto (9).
- 7: Tenere premuto l'interruttore a pedale per attivare il ciclo di dosaggio (la modalità "Purge" manuale è ora attivata).

3.2 Selezione programma

- 1: Premere il pulsante modalità (2) e scegliere tra la modalità "CONTINUE" (continua) e "INTERRUPT" (esercizio passo-passo).
- 2: Premere il pulsante "Set" (3) per inserire i numeri del programma.
- 3: Grazie ai pulsanti (+) e (-) è possibile selezionare il programma desiderato.
- 4: La selezione del programma si conclude con il pulsante "Set" (3).

3.3 Impostazione dell'intervallo

- 1: Tenere premuto per 2 secondi il pulsante "Set" (3) per passare alla visualizzazione del setup. L'ultima cifra Dell'intervallo di dosaggio viene evidenziata.
- 2: Muovere il cursore con il pulsante "Set" (3) sulla posizione successiva.
- 3: Grazie ai pulsanti (+) e (-) è possibile impostare l'intervallo di tempo.
- 4: Tenere premuto per 2 secondi il pulsante "Set" (3) se si desidera memorizzare i dati.
- 5: Avviare il ciclo di dosaggio temporizzato mediante l' interruttore a pedale.

3.4 Contatore cicli

Il contatore giri registra la quantità di cicli di disaggio automatici attivati. È possibile registrare fino a 65.535 cicli. Il numero di cicli compare nell'angolo inferiore destro dello schermo del monitor LCD. Tenere premuto il pulsante "Set" (3) per due secondi per passare alla modalità setup e resettare il contatore cicli. Se il pulsante "Set" (3) viene infine premuto per 4 secondi, è possibile resettare il contatore.

4. DIAGRAMMA DI FLUSSO

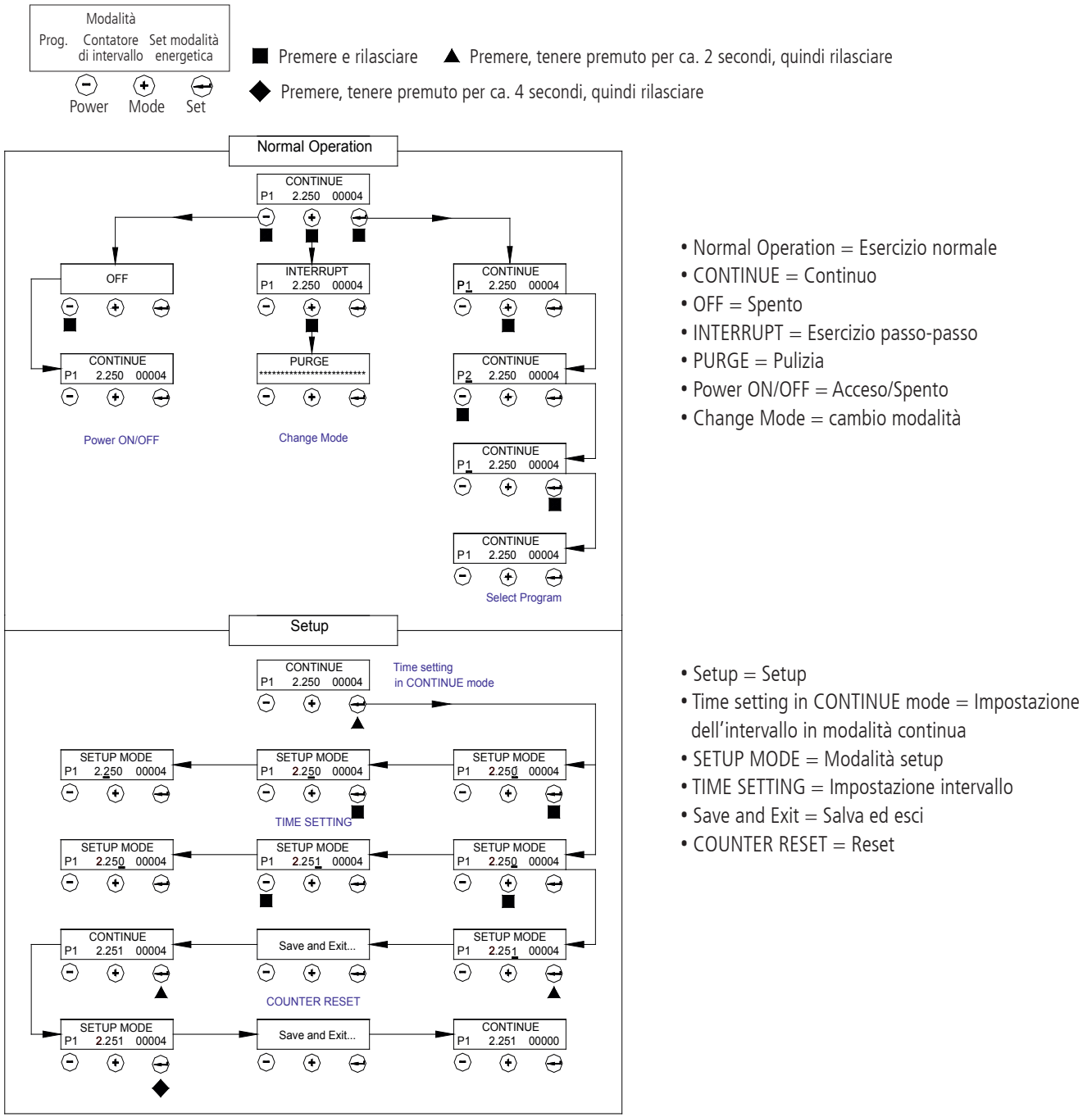

- Normal Operation = Esercizio normale
- CONTINUE = Continuo
- OFF = Spento
- INTERRUPT = Esercizio passo-passo
- PURGE = Pulizia
- Power ON/OFF = Acceso/Spento
- Change Mode = cambio modalità

- Setup = Setup
- Time setting in CONTINUE mode = Impostazione dell'intervallo in modalità continua
- SETUP MODE = Modalità setup
- TIME SETTING = Impostazione intervallo
- Save and Exit = Salva ed esci
- COUNTER RESET = Reset

5. CORREZIONE DEGLI ERRORI

Problema	Causa possibile	Correzione
• Il monitor LCD non si illumina	• Nessuna alimentazione elettrica	• Controllare il cavo di alimentazione • Accendere la corrente
• Il sistema non si avvia	• Interruttore a pedale scollegato o collegato scorrettamente • Interruttore a pedale difettoso • Rottura del cavo o l'attacco al dispositivo si è staccato • Valvola elettromagnetica difettosa • Piastrina difettosa	• Controllare l'attacco del cavo a pedale • Riparare o sostituire l'interruttore a pedale • Staccare il cavo di rete e scollegare il dispositivo dall'approvvigionamento di aria compressa Rimuovere il coperchio dell'alloggiamento e controllare se tutti i collegamenti a spina e i cavi sono ancora collegati correttamente • Sostituire la valvola elettromagnetica • Sostituire la piastrina
• Il sistema non è in pressione	• Aria compressa insufficiente • Tubo flessibile dell'aria compressa scollegato • Regolatore difettoso	• Aumentare l'aria compressa • Controllare gli attacchi • Sostituire il regolatore
• Il sistema non estrae alcun vuoto di ritenuta	• Impostazione del vuoto troppo ridotta • Valvola elettromagnetica difettosa • Bocchetta del vuoto difettosa • Valvola a spillo difettosa	• Aumentare l'impostazione di vuoto • Sostituire la valvola elettromagnetica • Sostituire l'ugello • Sostituire la valvola a spillo
• Il dosaggio non è consistente	• Bolle d'aria nel collante • Intervallo di dosaggio troppo ridotto • Ago di dosaggio intasato	• Ridurre l'impostazione di vuoto • Aumentare l'intervallo di dosaggio • Sostituire l'ago di dosaggio

6. MANUTENZIONE

Il dispositivo di dosaggio è progettato e realizzato per un funzionamento che relativamente non richiede manutenzione. Per garantire un perfetto funzionamento, è necessario osservare i seguenti punti.

- Condurre soltanto aria pulita e asciutta.
- Non appoggiare la cartuccia con il lato inferiore rivolto verso l'alto, altrimenti la sostanza può fluire verso le componenti nel dispositivo mediante il tubo flessibile.
- Non esporre il dispositivo ad elevata umidità o a solventi.
- Non collegare il sistema di dosaggio digitale 100 ad un approvvigionamento dia ria compressa superiore a 7 bar (100 psi).
- Pulire le superfici esterne dell'alloggiamento esclusivamente con alcool amilico.
- Pulire lo schermo LC con un panno umido.

6.1 Parti di ricambio e accessori

Informazioni sulle parti di ricambio e gli accessori del sistema di dosaggio digitale 100 sono riportate sul sito web Techcon e nel manuale utente del sistema di dosaggio digitale 100 al link www.okinternationals.com

6.2 Restrizioni di garanzia

invicon chemical solutions GmbH si fornisce all'acquirente originale del presente prodotto, una garanzia per i materiali e la lavorazione della durata Di un (1) anno dalla data d'acquisto, ciò esclude tuttavia usura normale e danni provocati da abuso e installazione scorretta.
I prodotti difettosi o gli insiemi di componenti e i componenti vengono riparati o sostituiti gratuitamente durante il periodo di garanzia, a discrezione di invicon chemical solutions GmbH.
Si prega di contattare l'ufficio o il rivenditore di invicon chemical solutions GmbH riportati di seguito per ricevere un'approvazione di restituzione prima della spedizione del prodotto.
Sul nostro sito web www.invicon.at sono riportati l'ufficio o il rivenditore Invicon più vicini.
invicon chemical solutions GmbH si riserva il diritto di effettuare modifiche al prodotto senza preavviso.

7. CONFIGURAZIONE I/O E INTERRUTTORE PER LA CONCLUSIONE DEL CICLO

Informazioni sulla configurazione I/O e sulla conclusione del ciclo del sistema di dosaggio digitale 100 sono riportate sul sito web Techcon del manuale utente 100 al link www.okinternationals.com

GEBRAUCHSINFORMATION – HINWEISE

Verwendete Symbole

Nachfolgend sind die im Text verwendeten Symbole erläutert.

Symbol für eine Gefährdung:
- unmittelbare Lebensgefahr
- Gefahr schwerer Personenschäden
- Gefahr leichter Personenschäden

Symbol für eine Gefährdung:
- Risiko von Sachschäden
- Risiko von Schäden für die Umwelt

Symbol für einen nützlichen Hinweis und Informationen

▶ Symbol für eine erforderliche Aktivität

Bestimmungsgemäßer Gebrauch

Wird dieses Gerät für andere Zwecke eingesetzt als in diesem Benutzerhandbuch beschrieben, kann es zu Personen- oder Sachschäden kommen. Setzen Sie das Gerät nur gemäß der Anleitung ein.

invicon chemical solutions gmbH ist nicht haftbar für Personen- oder Sachschäden, die auf nicht zweckgemäßen Einsatz der Geräte zurückzuführen sind. Zu nicht bestimmungsgemäßem Gebrauch zählen:
- Änderungen an Geräten, Materialien die nicht ausdrücklich im Benutzerhandbuch empfohlen werden
- Einsatz nicht kompatibler oder beschädigter Ersatzteile
- Verwendung nicht zugelassenen Zubehörs oder Hilfsgeräte

GEBRAUCHSINFORMATION – INHALT

1. Sicherheitshinweise
    - 1.1 Bestimmungsgemäßer Gebrauch 34
2. Gerät
    - 2.1 Erläuterung der Symbole 35
    - 2.2 Spezifikationen 35
    - 2.3 Hauptkomponenten 36
    - 2.4 Anschluss des Gerätes 36
3. Setup Anleitung
    - 3.1 Einstellen des Dosierzyklus 37
    - 3.2 Programmwahl 37
    - 3.3 Einstellen der Zeit 37
    - 3.4 Zyklenzähler 37
4. Ablaufdiagramm 38
5. Fehlerbeseitigung 39
6. Wartung
    - 6.1 Ersatzteile und Zubehör 40
    - 6.2 Garantie 40
7. I/O Konfiguration und Schalter zum Beenden des Zyklus 41

1. SICHERHEITSHINWEISE

1.1 Sicherheitsvorkehrungen

- Betreiben Sie das Gerät ausschließlich mit den maximal zugelassenen Nennleistungen/Einstellungen.
- Tragen Sie immer geeignete Schutzkleidung.
- Verwenden Sie nur die folgenden Adaptertypen: PSA15R-240P(ZJ) oder PW118RA2403B01, PW118RA2403H01, PW118RA2403M01, PW118RA2403G01;
- Achten Sie darauf, dass korrosive oder brennbare Medien nicht in das Gerät zurückfließen. Wenn korrosive oder brennbare Medien eingesetzt werden, muss ein Inline-Filter (881-000-000) am Dosiersystem installiert werden, sodass die Medien nicht in das Gerät zurückgesaugt werden.
- Das dosierte Medium kann giftig und/oder gefährlich sein. Weitere Einzelheiten bezüglich ordnungsgemäßer Handhabung und Sicherheitsvorkehrungen finden Sie im Sicherheitsdatenblatt.
- Wird kein Stopfen mit der Kartusche eingesetzt, ist am Schlauch des Kartuschenadapters ein Inline-Filter (881-000-000) zu montieren, sodass die Medien nicht in das Dosiergerät zurückgesaugt werden. Die Kartusche darf nicht überfüllt oder auf die Seite gelegt werden.
- Rauchen oder offenes Feuer sind bei der Dosierung brennbarer Medien untersagt.
- Dieses Gerät ist nur für den Gebrauch in geschlossenen Räumen geeignet.

2. GERÄT

2.1 Erläuterung der Symbole

Symbol	Beschreibung
	Ein/Aus
	Zyklusbetrieb
	Timer
	Vakuum
	Druckluft

2.2 Spezfikationen

Abmessungen	152 mm x 165 mm x 178 mm (6" x 6.5" x 7.0")
Gewicht	200 = 1.5 kg (3.3lbs); 100 = 1.2 kg (2.6lbs)
Eingangsspannung	24VDC
Nennleistung	10W
Druckluft-Eingang	100 psi (6.9 bar) max.
Verunreinigungsgrad	II
Installationskategorie	I
Einsatz in Innenräumen	Aufstellungshöhe bis zu 2.000 m (6,562ft)
Betriebstemperatur	0˚C bis 50˚C (32˚F bis 122˚F)
Lagertemperatur	-10˚C bis 60˚C (14˚F bis 140˚F)
max. relative Feuchtigkeit	80% für Temperaturen bis 31˚C (87.8˚F), linear abnehmend bis auf 50% bei 40˚C (104˚F)
Druckluftausgang	100/200 = 0-100 psi (0-6.9 bar), DX215/DX-315 = 0-15 psi (0-1.03 bar)
Vakuum	406 mm (16") Hg
Timer	0.008 - 99.999 Sekunden
Zyklusbetrieb	kontinuierlich, Schrittbetrieb, spülen
Wiederholtoleranz	+/- 0.001%
Zyklengeschwindigkeit	200 = 1,200 Zyklen/Minute; 100 = 600 Zyklen/Minute
LCD	16 x 2 Displaysegmente

2. GERÄT

2.3 Hauptkomponenten

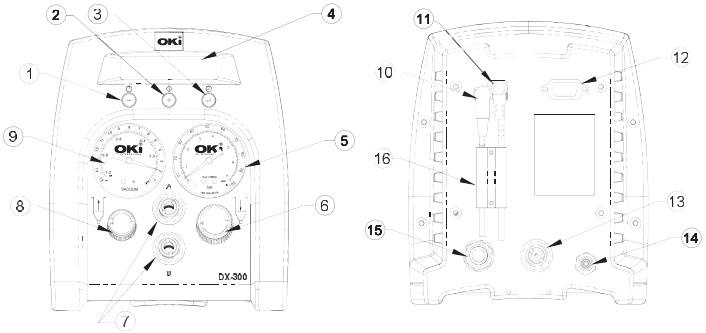

Position	Beschreibung
1	Ein/Aus Taste
2	Modustaste
3	Setup/Speicher Taste
4	Display
5	Druckluftmesser
6	Druckluftregler
7	Ausgang für gepulste Luft
8	Vakuumeinstellung
9	Vakuummesser
10	Fußschalterbuchse
11	Netzbuchse
12	I/O Anschluss
13	Zusätzlicher Druckluftausgang
14	Abluftöffnung
15	Drucklufteingang
16	Kabelsicherung

2.4 Anschluss des Gerätes

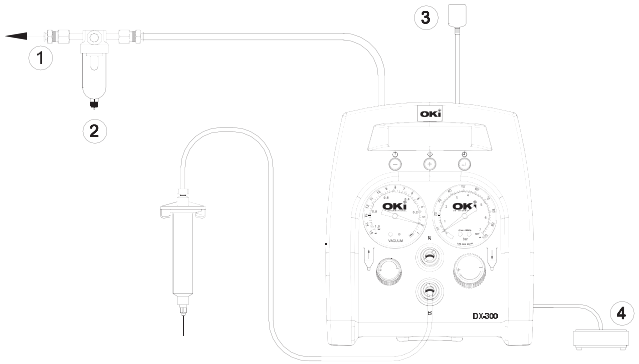

Position	Beschreibung
1	zur Luftversorgung
2	Luftfilter
3	Netzadapter
4	Fußschalter

3. SETUP ANLEITUNG

3.1 Einstellen des manuellen/ „Purge"- Dosierzyklus

- ▸ 1: Schalten Sie das Gerät mit der Ein-/Aus-Taste (1) ein.
- ▸ 2: Drücken Sie die Modustaste (2), bis "Purge" im Display erscheint.
- ▸ 3: Erhöhen Sie die Druckluftversorgung durch Drehen des Druckluftreglers (6), bis der gewünschte Druck am Druckluftmesser (5) angezeigt wird.
- ▸ 4: Füllen Sie die Kartusche oder verwenden Sie den vorverpackten Medium und bringen Sie die Kartusche am Kartuschenadapter an. Stellen Sie sicher, dass die Kartusche einrastet.
- ▸ 5: Verbinden Sie den Stecker des Kartuschenadapters mit einem der Dosierausgänge (7).
- ▸ 6: Zum Zurücksaugen des Mediums drehen Sie den Vakuumregler (8) nach links bis der gewünschte Rückhaltevakuum am Vakuummesser (9) angezeigt wird.
- ▸ 7: Halten Sie den Fußschalter gedrückt, um den Dosierzyklus zu aktivieren (Der manuelle/"Purge"-Modus ist jetzt eingeschaltet).

3.2 Programmwahl

- ▸ 1: Drücken Sie die Modustaste (2), und wählen Sie zwischen dem Modus „CONTINUE" (kontinuierlich) und „INTERRUPT" (Schrittbetrieb).
- ▸ 2: Betätigen Sie die Taste „Set" (3), um die Programmnummern zu hinterlegen.
- ▸ 3: Mit den Tasten (+) und (-) können Sie das gewünschte Programm auswählen.
- ▸ 4: Die Programmwahl wird mit der „Set" (3) beendet.

3.3 Einstellen der Zeit

- ▸ 1: Halten Sie die Taste „Set" (3) zwei Sekunden gedrückt, um in die Setup-Anzeige zu wechseln. Die letzte Ziffer der Dosierzeit wird markiert.
- ▸ 2: Bewegen Sie den Cursor mit der „Set" Taste (3) an die nächste Position.
- ▸ 3: Mit den Tasten (+) und (-) können Sie die Zeit einstellen.
- ▸ 4: Halten Sie die Taste „Set" (3) zwei Sekunden gedrückt, wenn die Daten gespeichert werden sollen.
- ▸ 5: Starten Sie den zeitgesteuerten Dosierzyklus mit dem Fußschalter.

3.4 Zyklenzähler

Der Zyklenzähler registriert die Anzahl der aktivierten automatischen Dosierzyklen. Es können bis zu 65.535 Zyklen aufgezeichnet werden. Die Zahl der Zyklen erscheint in der unteren rechten Bildschirmecke der LCD-Anzeige. Halten Sie die Taste „Set" (3) zwei Sekunden gedrückt, um in den Setup-Modus zu wechseln und den Zyklenzähler zurückzustellen. Wenn die Taste „Set" (3) anschließend 4 Sekunden gedrückt wird, können Sie den Zähler zurückstellen.

4. ABLAUFDIAGRAMM

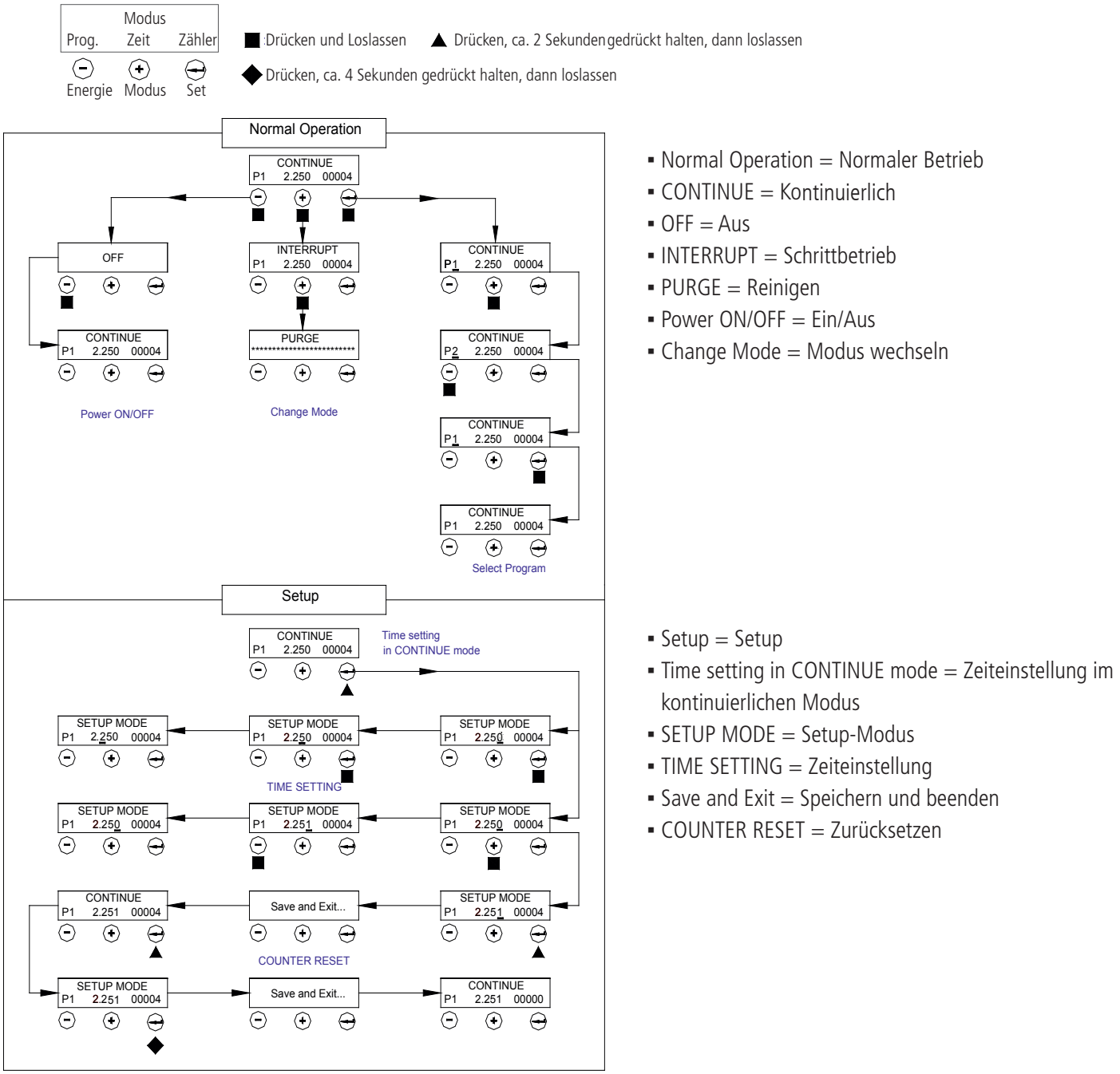

- Normal Operation = Normaler Betrieb
- CONTINUE = Kontinuierlich
- OFF = Aus
- INTERRUPT = Schrittbetrieb
- PURGE = Reinigen
- Power ON/OFF = Ein/Aus
- Change Mode = Modus wechseln

- Setup = Setup
- Time setting in CONTINUE mode = Zeiteinstellung im kontinuierlichen Modus
- SETUP MODE = Setup-Modus
- TIME SETTING = Zeiteinstellung
- Save and Exit = Speichern und beenden
- COUNTER RESET = Zurücksetzen

5. FEHLERBESEITIGUNG

Problem	Mögliche Ursache	Beseitigung
▪ Die LCD-Anzeige leuchtet nicht auf	▪ Keine Stromversorgung	▪ Netzkabelanschluss überprüfen ▪ Strom einschalten
▪ System startet nicht	▪ Fußschalter nicht oder nicht richtig angeschlossen	▪ Anschluss des Fußschalters überprüfen
	▪ Fußschalter defekt	▪ Fußschalter reparieren oder austauschen
	▪ Leitungsbruch oder Anschluss im Gerät hat sich gelöst	▪ Netzkabel ziehen und Gerät von der Druckluftversorgung trennen Gehäusedeckel entfernen und prüfen, ob alle Steckverbindungen und Kabel noch richtigen Kontakt haben
	▪ Magnetventil defekt	▪ Magnetventil austauschen
	▪ Leiterplatte defekt	▪ Leiterplatte austauschen
▪ System steht nicht unter Druck	▪ Druckluft nicht ausreichend	▪ Druckluft erhöhen
	▪ Druckluftschläuche nicht angeschlossen	▪ Anschlüsse prüfen
	▪ Regler defekt	▪ Regler austauschen
▪ System zieht kein Rückhaltevakuum	▪ Vakuum zu gering eingestellt	▪ Vakuumeinstellung erhöhen
	▪ Magnetventil defekt	▪ Magnetventil austauschen
	▪ Vakuumdüse defekt	▪ Düse austauschen
	▪ Nadelventil defekt	▪ Nadelventil ersetzen
▪ Dosierung ist nicht konsistent	▪ Luftblasen im Klebstoff	▪ Vakuumeinstellung reduzieren
	▪ Dosierzeit zu gering	▪ Dosierzeit erhöhen
	▪ Dosiernadel verstopft	▪ Dosiernadel ersetzen

6. WARTUNG

Das Dosiergerät ist für einen relativ wartungsfreien Betrieb ausgelegt und konstruiert. Um eine einwandfreie Funktion sicherzustellen, sollten folgende Punkte beachtet werden.

- Nur saubere, trockene Luft zuführen.
- Legen Sie die Kartuschen nicht mit der Unterseite nach oben oder so, dass das Medium durch den Druckluftschlauch an die Komponenten im Gerät fließen kann.
- Setzen Sie das Gerät nicht starker Feuchtigkeit oder Lösemitteln aus.
- Schließen Sie das Digitale Dosiersystem 100 nicht an eine Druckluftversorgung über 7 bar (100 psi).
- Reinigen Sie die Außenflächen des Gehäuses ausschließlich mit Amyl-Alkohol.
- Reinigen Sie den LCD-Schirm mit einem weichen Tuch.

6.1 Ersatzteile und Zubehör

Informationen zu Ersatzteilen und Zubehör des digitalen Dosiersystems 100 finden Sie auf der Techcon Webseite sowie in dem Benutzerhandbuch des digitalen Dosiersystems 100 unter www.okinternationals.com

6.2 Eingeschränkte Garantie

invicon chemical solutions gmbH übernimmt gegenüber dem Originalkäufer für dieses Produkt eine Garantie für Material und Verarbeitung für die Dauer von einem (1) Jahr ab Kaufdatum, ausgeschlossen hiervon sind jedoch normaler Verschleiß sowie Schäden durch Missbrauch und fehlerhafte Installation. Defekte Produkte oder Baugruppen und Komponenten werden während der Garantiezeit nach Ermessen von invicon chemical solutions gmbH kostenlos repariert oder ersetzt. Bitte kontaktieren Sie das nächstgelegene Büro oder Händler von invicon chemical solutions gmbH in Verbindung setzen, um vor Versand des Gerätes eine Rücksendegenehmigung zu erhalten. Auf unserer Webseite www.invicon.at finden Sie das nächste Invicon Büro oder den nächsten Händler. invicon chemical solutions gmbH behält sich das Recht vor, technische Produktänderungen ohne Vorankündigung vorzunehmen.

7. I/O KONFIGURATION UND SCHALTER ZUM BEENDEN DES ZYKLUS

Informationen zur I/O Konfiguration und Zyklusbeendigung des digitalen Dosiersystems 100 finden Sie auf der Techcon Webseite des Benutzerhandbuchs 100 unter www.okinternationals.com

Notes / Notizen

invicon
chemical solutions

Invicon chemical solutions GmbH
Schweizer Straße 96
A 6830 Rankweil
Austria

Tel.: +43 (5522) 45301 – 0
Fax: +43 (5522) 45301 – 10

office@invicon.at
www.invicon.at